PRZEKRÓJ POZIOMY
1:25

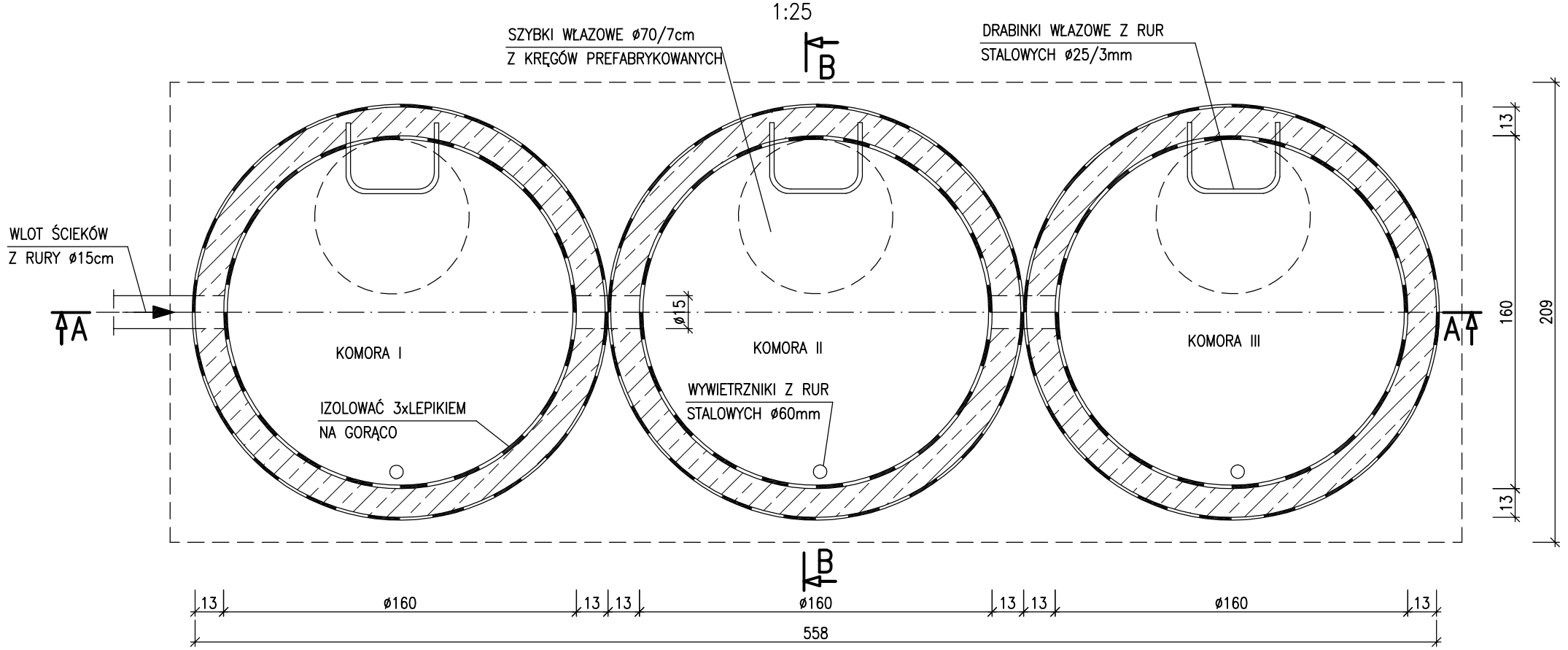

PRZEKRÓJ A–A
1:25

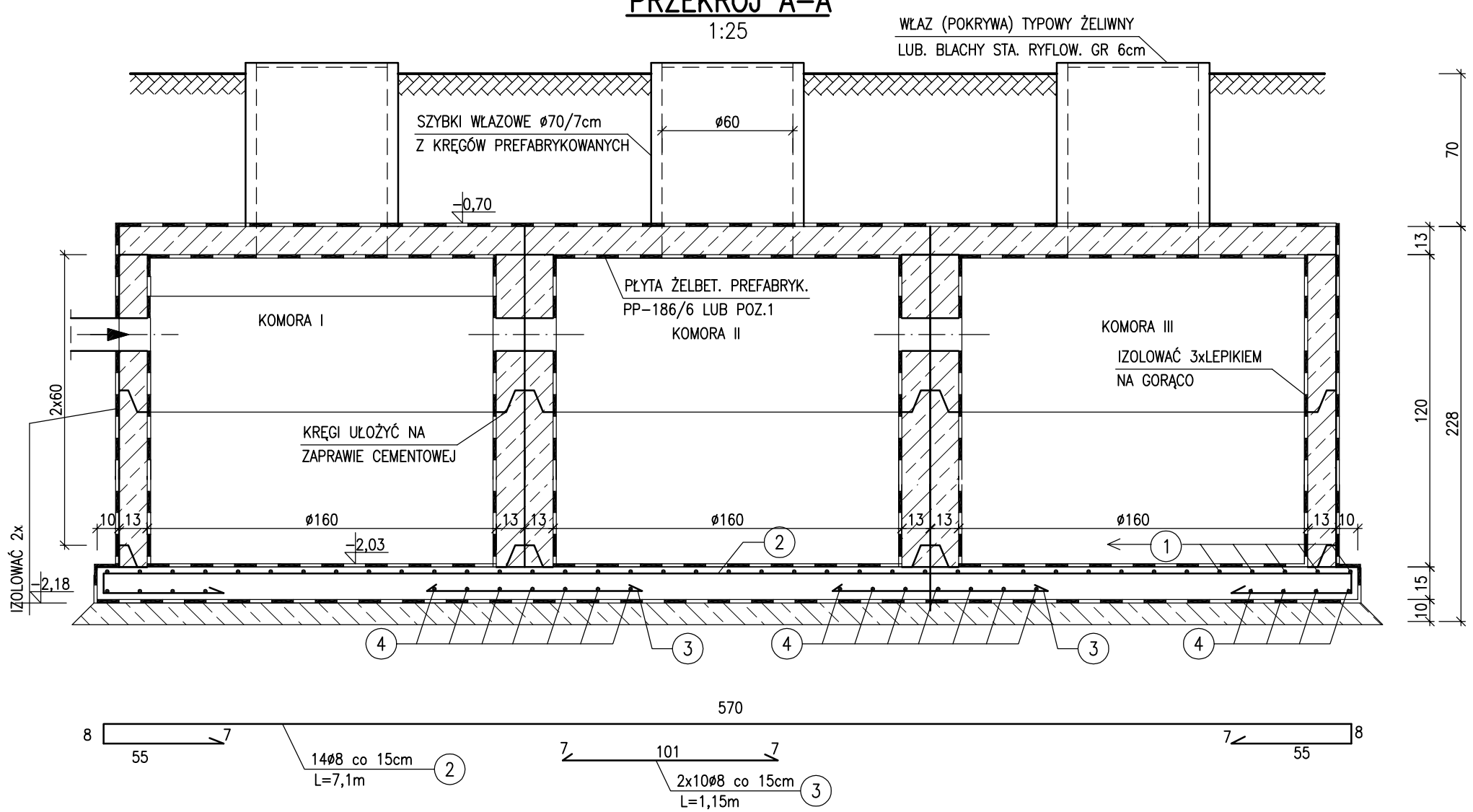

PRZEKRÓJ B–B
1:25

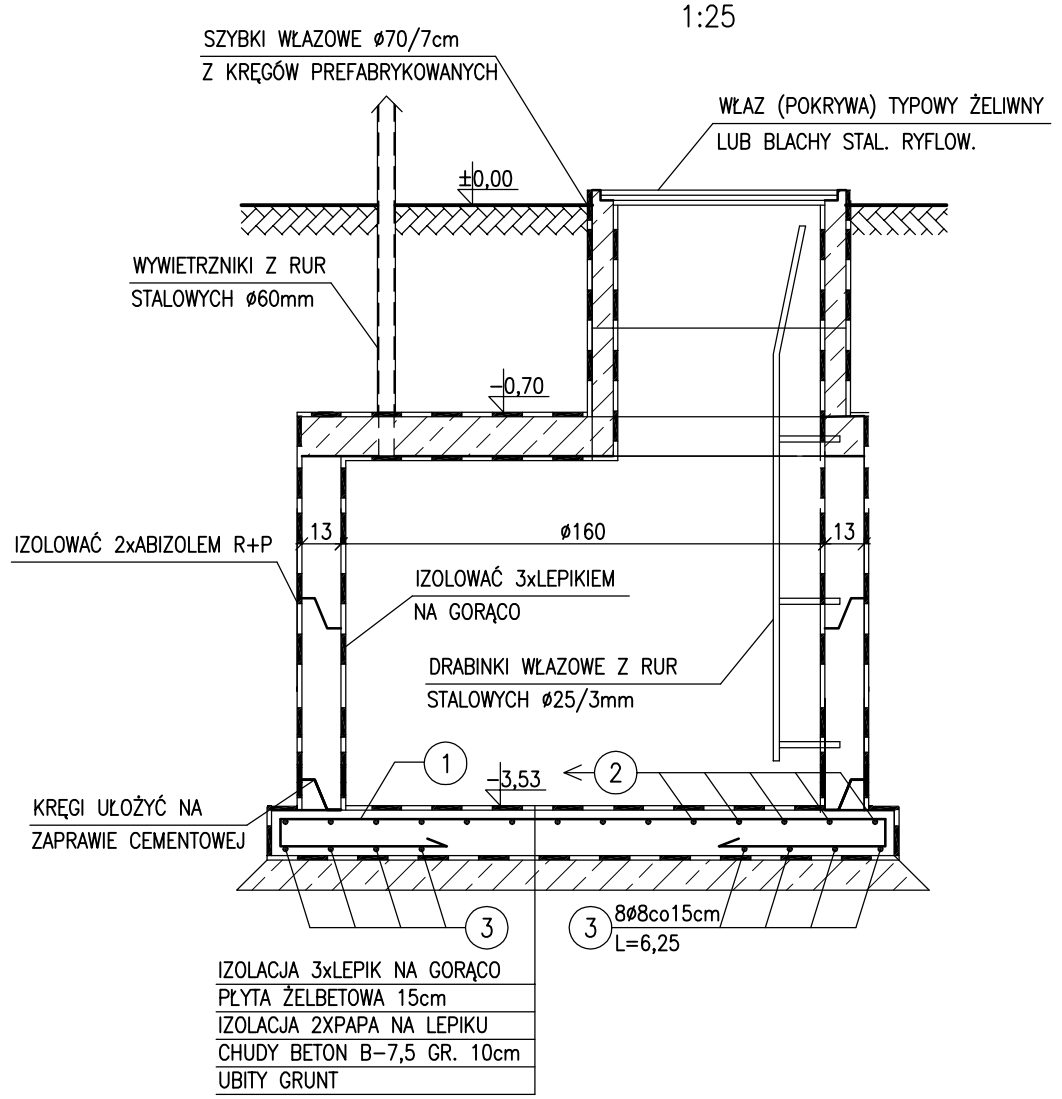

POZ. 1 PŁYTA GÓRNA
(W PRZYPADKU WYLEWANIA NA MOKRO)

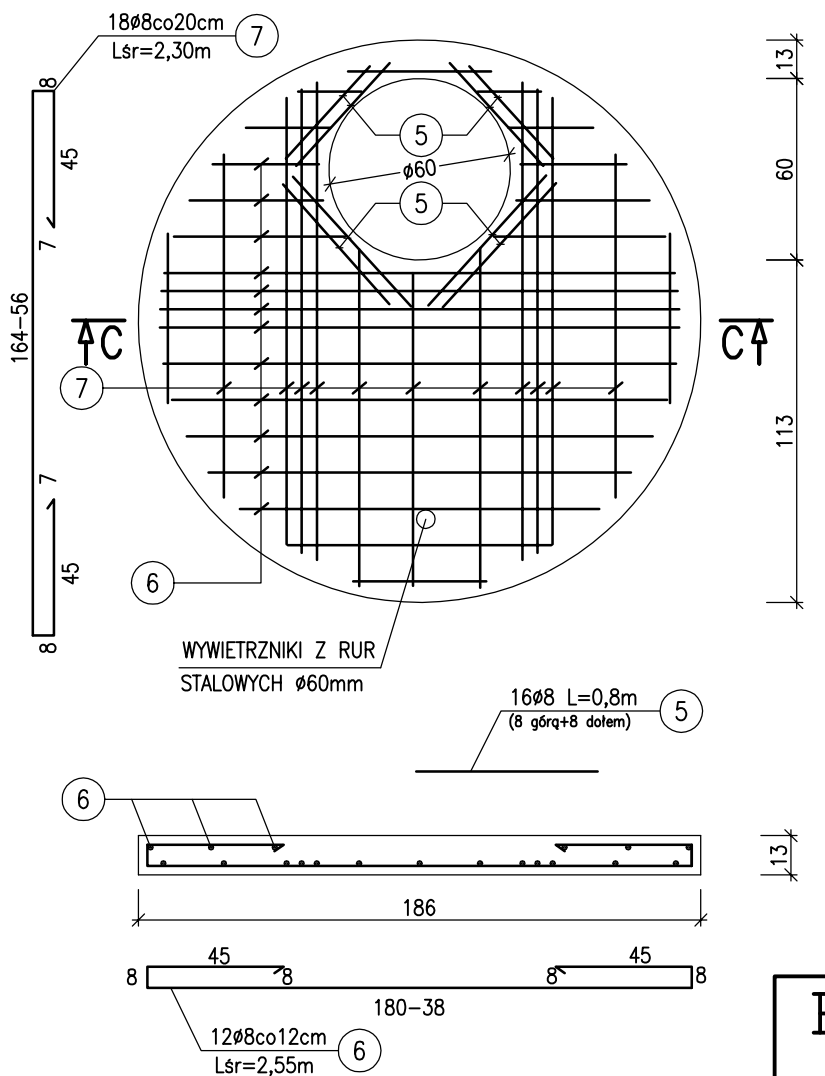

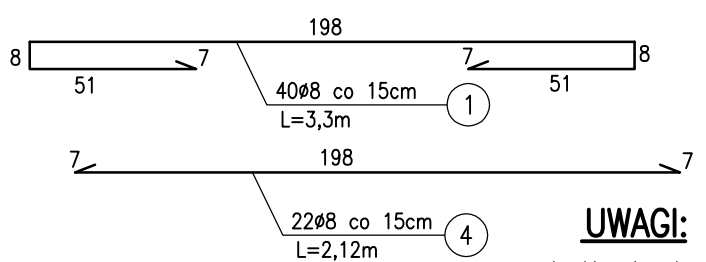

Beton C16/20

Stal St3s

POJEMNOŚĆ ROBOCZA OSADNIKA – 7,0m³

UWAGI:

1. Kręgi od zewnątrz i wewnątrz smarować 2x
2. Styki kręgów uszczelnić obustronnie zaprawą cementową z dodatkiem szkła wodnego.
3. Dopuszcze się zamontowanie zbiornika prefabrykowanego po akceptacji projektanta obiektu.

ERDOM
BIURO PROJEKTÓW I NADZORU BUDOWLANEGO
47-100 STRZELCE OP. GRUNWALDZKA 2/10
tel. 512-215-304
www.ERDOM.eu

ZAMAWIAJĄCY/CLIENT	GMINA TOSZEK 44-180 TOSZEK UL. B. CHROBREGO 2
OBIEKT/OBJECT	SZAMBO
FAZA/PHASE	PROJEKT BUDOWLANY
SKALA/SCALE:	1:25

WSZELKIE PRAWA ZASTRZEŻONE
ALL RIGHTS RESERVED

		NR UPR.	PODPIS
ARCHITEKTURA:			
KONSTRUKCJA:	E. POWRÓSŁO	OPL/0437/PWOK/08	
WERYFIKOWAŁ:			

TYTUŁ RYSUNKU/DRAWING TITLE:
BEZODPŁYWOWY ZBIORNIK NA ŚCIEKI BYTOWE

DATA:	NUMER RYSUNKU:	BRANŻA:	REWIZJA
CZERWIEC2015	E166-24	KONSTRUKCYJNA	A3+

www.ERDOM.eu